Typ ER S4

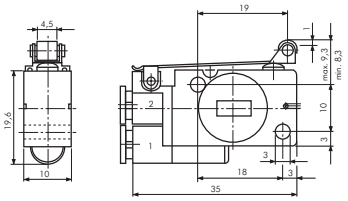

Typ EF 25 310

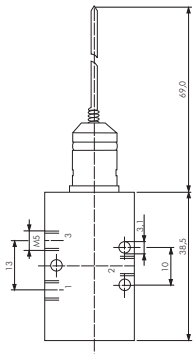

Typ EF 18 310

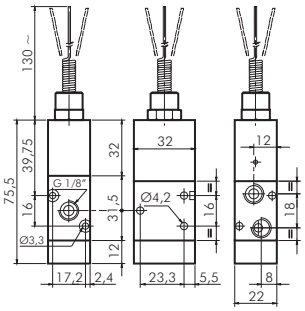

Typ EF 18 510

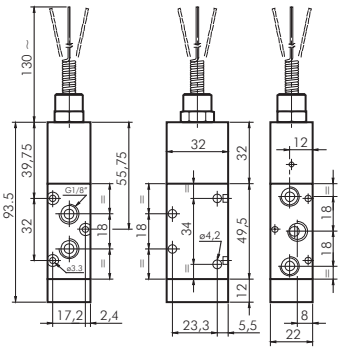

Typ E 18 510

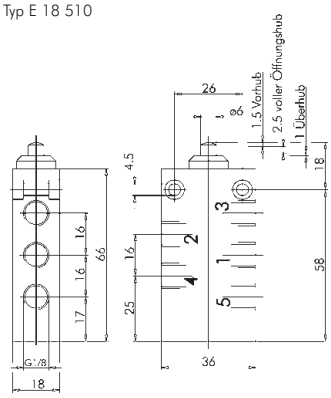

Typ ER 18 510

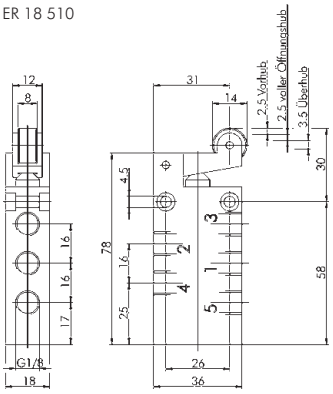

Typ EL 18 510

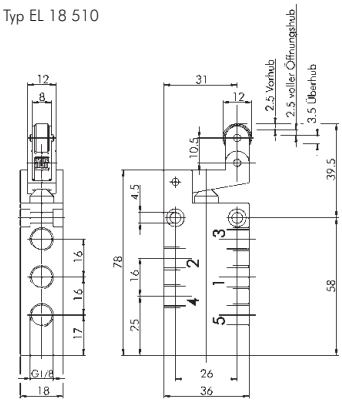

Typ R 514

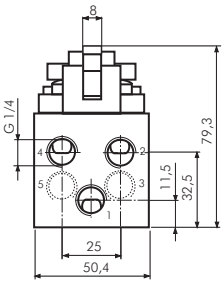

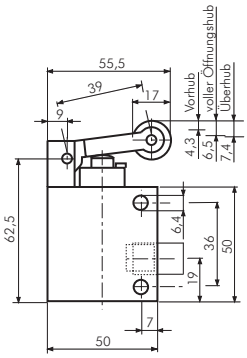

Typ RL 514

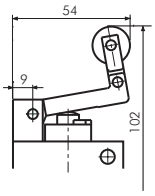

Rund-Blechlocher, dreischneidig, mit Kugellager

Ausführung: Blechlocher bestehend aus: Stempel, Matrize und kugelgelagerter Zugschraube für Hand- und Hydraulikbetrieb
Beschreibung: Rundlocher in Dreischneider-Ausführung zum mühelosen, schnellen und gratfreien Stanzen von Normalstahl ST37 (Blechstärke max. 2 mm) und Kunststoffen.
Verwendung: Energieanlagenbau, Schaltschrankbau, Maschinenbau, Elektronik usw.

Typ	Fertigloch-Ø	Bohr-Ø	SW
BLECHLOCHER R 22,5	22,5 mm/PG16	10,5	17
BLECHLOCHER R 30,5	30,5 mm	10,5	19

Alle Angaben verstehen sich als unverbindliche Richtwerte! Für nicht schriftlich bestätigte Datenauswahl übernehmen wir keine Haftung. Druckangaben beziehen sich, soweit nicht anders angegeben, auf Flüssigkeiten der Gruppe II bei +20°C.